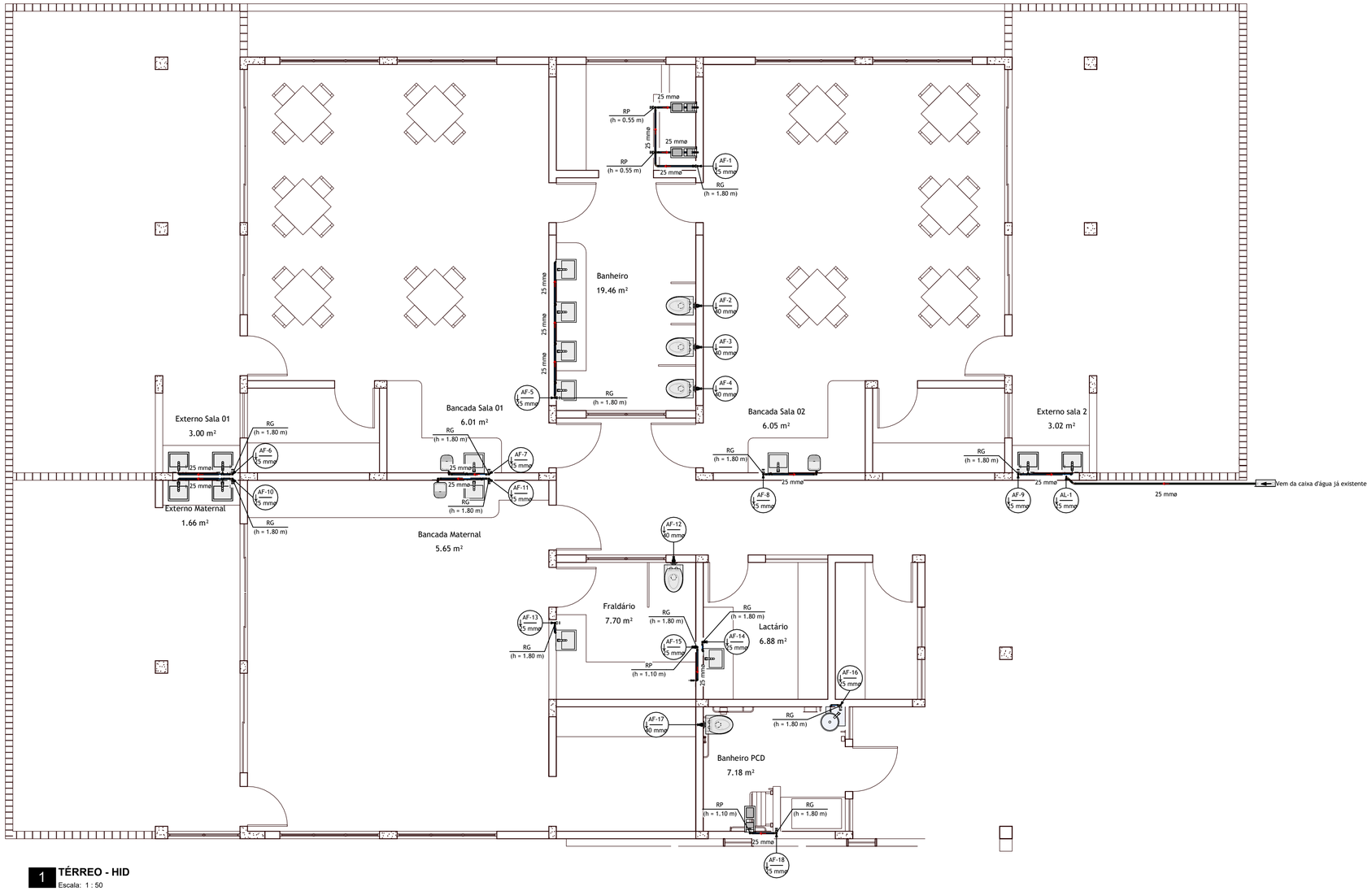

1 **TÉRREO - HID**
Escala: 1 : 50

Água fria - Lista de Acessórios de Tubulação

Código	Descrição do Material	Quantidade
AA-3	PVC Marrom Soldável - Registro Esfera VS Compacto Soldável 25 mm	1
AA-4	PVC Marrom Soldável - Registro Esfera VS Compacto Soldável 32 mm	2
AA-5	PVC Marrom Soldável - Registro Esfera VS Compacto Soldável 40 mm	1
AA-6	Registro de Gaveta Metálico 3/4"	13
AA-7	Registro de Pressão Metálico 3/4"	4
AA-8	Torneira Bóia 1"	1
AA-10	Tubo Guia de Esgoto PVC Série Normal Ø50 mm para montagem de Cavalete de Hidrômetro	1
EA-2	Esgoto - Anel de Vedação para Bacia Sanitária	5
EA-9	Tubo de Descida Para Válvula de Descarga	5
EA-10	Válvula de Descarga de Alta Pressão - 1.1/4" (40 mm)	5

Água fria - Lista de Conexões de Tubulação

Código	Descrição do Material	Quantidade
AF-1	PVC Branco Roscável - Plug Roscável 1/2"	14
AF-2	PVC Marrom Soldável - Adaptador Soldável com Anel para Caixa d'Água 25 mm	2
AF-3	PVC Marrom Soldável - Adaptador Soldável com Anel para Caixa d'Água 32 mm	4
AF-4	PVC Marrom Soldável - Adaptador Soldável com Anel para Caixa d'Água 40 mm	1
AF-5	PVC Marrom Soldável - Adaptador Soldável Curto com Bolsa e Rosca para Registro 25 mm x 3/4"	30
AF-7	PVC Marrom Soldável - Bucha de Redução Soldável Curta 32 x 25 mm	4
AF-8	PVC Marrom Soldável - Bucha de Redução Soldável Curta 40 x 32 mm	1
AF-9	PVC Marrom Soldável - Curva 45° Soldável 25 mm	2
AF-10	PVC Marrom Soldável - Curva 45° Soldável 32 mm	5
AF-11	PVC Marrom Soldável - Curva 45° Soldável 40 mm	2
AF-12	PVC Marrom Soldável - Curva 90° Soldável 25 mm	37
AF-13	PVC Marrom Soldável - Curva 90° Soldável 32 mm	5
AF-14	PVC Marrom Soldável - Curva 90° Soldável 40 mm	4
AF-15	PVC Marrom Soldável - Joelho 90° Soldável 25 mm	2
AF-16	PVC Marrom Soldável - Joelho 90° Soldável 40 mm	1
AF-17	PVC Marrom Soldável - Joelho 90° Soldável com Bucha de Latão 25 mm x 1/2"	14
AF-18	PVC Marrom Soldável - Luva de Redução Soldável 32 x 25 mm	4
AF-19	PVC Marrom Soldável - Luva Soldável e com Bucha de Latão 25 x 3/4"	5
AF-20	PVC Marrom Soldável - Tê de Redução Soldável 32 x 25 mm	4
AF-21	PVC Marrom Soldável - Tê Soldável 25 mm	3
AF-22	PVC Marrom Soldável - Tê Soldável 32 mm	8
AF-23	PVC Marrom Soldável - Tê Soldável 40 mm	5
AF-24	PVC Marrom Soldável - Tê Soldável com Bucha de Latão na Bolsa Central 25 mm x 1/2"	9
EC-1	PVC Branco Roscável - Plug Roscável 1/2"	9
EC-18	PVC Marrom Soldável - Adaptador Soldável Curto com Bolsa e Rosca para Registro 40 mm x 1.1/4"	5

Água fria - Lista de Equipamentos Mecânicos

Código	Descrição do Material	Quantidade

Água fria - Lista de Tubulações

Código	Descrição	Diâmetro	Comprimento
AT-1	Tubo de PVC Marrom Soldável	25 mm	72.13
AT-2	Tubo de PVC Marrom Soldável	32 mm	48.93
AT-3	Tubo de PVC Marrom Soldável	40 mm	20.76

Água fria - Peças Hidrossanitárias

Código	Descrição	Quantidade
AP-2	Banheira	1
AP-3	Cavalete para Hidrômetro - 25 mm	1
AP-4	Chuveiro Elétrico	3
AP-5	Filtro Purificador de Água	3
AP-6	Lavatório	7
AP-7	Reservatório de Polietileno - 1500 L	1
EP-1	Bacia Sanitária com Válvula de Descarga	5
EP-2	Lavatório	9

DETALHE DA MANEIRA CORRETA DE CORTAR O TUBO DE PVC

1º PASSO: DEVE SER FEITO UM CORTE RETO 90° QUADRADO CONFORME A IMAGEM, APÓS O CORTE REMOVER TODAS AS REBARBAS DE DENTRO E FORA DO TUBO.

2º PASSO: CHANFRAR A BORDA DO TUBO EM ÂNGULO DE 10° E 15° (GRAUS0, SEMELHANTE A IMAGEM ABAIXO.





LEGENDAS TUBULAÇÃO

- TUBULAÇÃO PVC MARROM - ÁGUA FRIA
- TUBULAÇÃO CPVC BRANCO - ÁGUA QUENTE
- TUBULAÇÃO PVC MARROM - EXTRAVASOR/LIMPEZA E VENTILAÇÃO
- TUBULAÇÃO PVC MARROM - ALIMENTAÇÃO

LEGENDAS

- ØDiâmetro — DIÂMETRO DA TUBULAÇÃO
- 1% — INCLINAÇÃO DA TUBULAÇÃO
- ØDiâmetro — DIÂMETRO E SENTIDO FLUXO
- Coluna / ØDiâmetro — NOME E NÚMERO DA COLUNA / DIÂMETRO DA COLUNA
- ND Prumada Ø100 — TUBULAÇÃO OU PEÇA / BITOLA DA TUBULAÇÃO OU PEÇA / INDICAÇÃO DA PRESENÇA DE FURO NA LAJE

ABREVIAÇÕES

AL - ALIMENTAÇÃO / ENTRADA DE ÁGUA
AF - COLUNA ÁGUA FRIA POTÁVEL
AQ - COLUNA ÁGUA QUENTE
RAQ - RECIRCULAÇÃO DE ÁGUA QUENTE
AC - COLUNA ÁGUA CISTERNA
CV - COLUNA DE VENTILAÇÃO
RAP - RECALQUE ÁGUA POTÁVEL
RAC - RECALQUE ÁGUA CISTERNA
TP - TUBO DE QUEDA PLUVIAL
TQ - TUBO DE QUEDA ESGOTO
CG - CAIXA DE GORDURA
LV - LAVATÓRIO
RL - RALO LINEAR
VR - VÁLVULA DE RETENÇÃO

Processo para solda fria (cola):

Após todo processo de chanfro e corte das tubulações serem executadas, passe a SOLUÇÃO PREPARADORA em volta da ponta do tubo (sempre observando a dimensão da bolsa que receberá esta ponta do tubo), na seguinte sequência: conexão, tubo e conexão.

Após aplicado a SOLUÇÃO PREPARADORA seguindo esse passo a passo, deverá aplicar o ADESIVO PLÁSTICO DE PVC na sequência: tubo, conexão, tubo.

Faça o encaixe entre o tubo e a conexão e, após isso, poderá girar o tubo em ¼ de volta, caso seja possível, para livrar de todo ar contido na região.

Segure por aproximadamente 30 segundos.

Haverá sobra de adesivo, limpe o excesso com cuidado e pano limpo.

Espere o tempo de cura do adesivo (variável conforme marca utilizada).

Quadro de Revisões

Revisão	Alterações	Data
R00	Emissão Inicial	agosto/2026
R01	Correção visual	agosto/2026
R02	Correção construtiva	agosto/2026

Cliente
Município de Cocal do Sul
CNPJ: 95.778.056/0001-88

Responsável Técnico
Matheus H. Gonçalves dos Santos
CREA-GO: 1018477438

Data
agosto/2026

Endereço
R. José Dajori, nº 821 - Jardim Elizabeth, Cocal do Sul - SC, 88845-000

Assunto
Planta baixa térreo

Escala 1 : 50
Modelagem Matheus
Detalhamento Matheus
Folha 01/12

Código-Disciplina
MG_Cocal do Sul_AF_

gov.br Documento assinado digitalmente
MATHEUS HENRIQUE GONÇALVES DOS SANTOS
Data: 18/08/2026 10:41:51-0300
Verifique em https://validar.iti.gov.br

Água Fria

A1

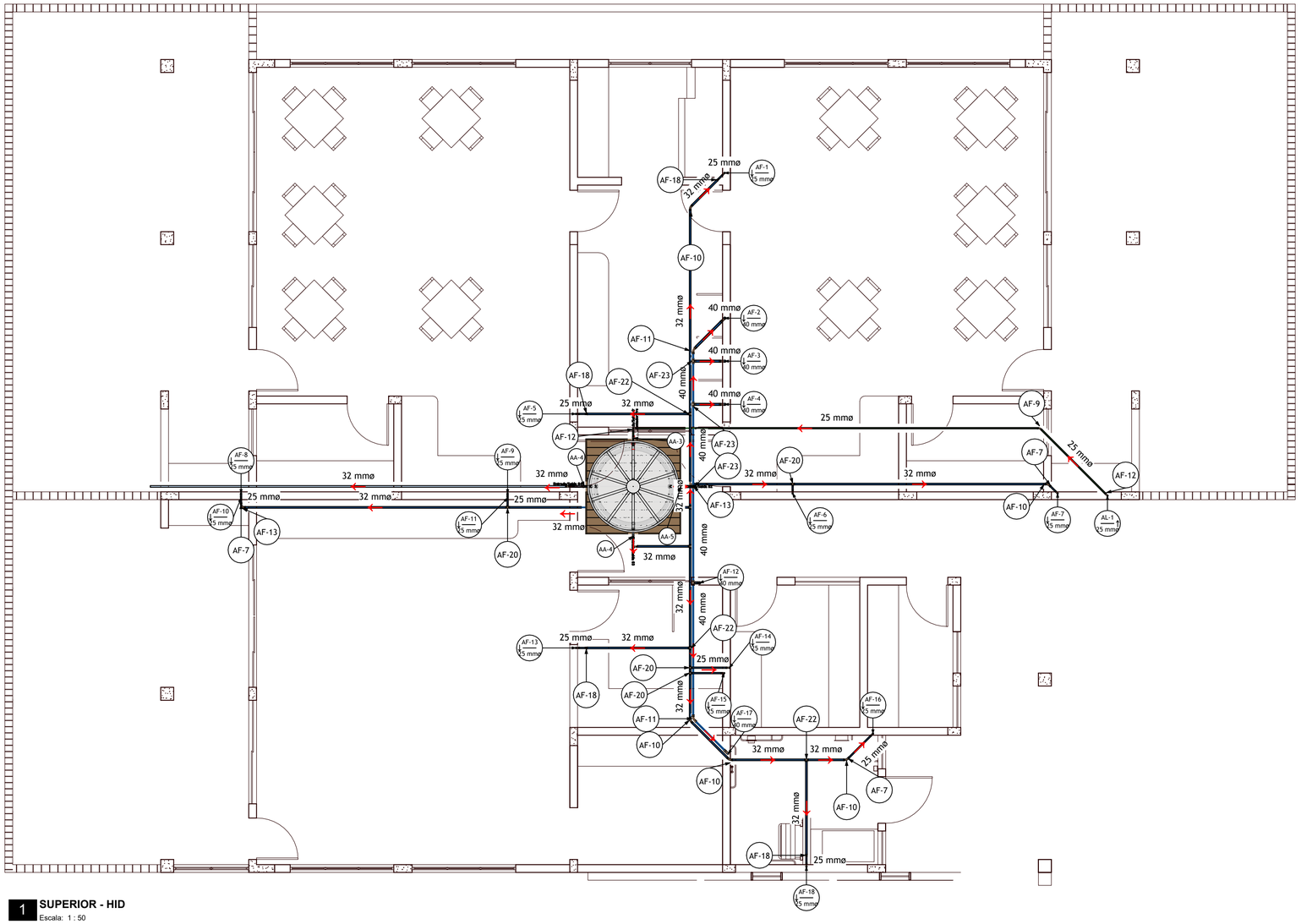

1 **SUPERIOR - HID**
Escala: 1 : 50

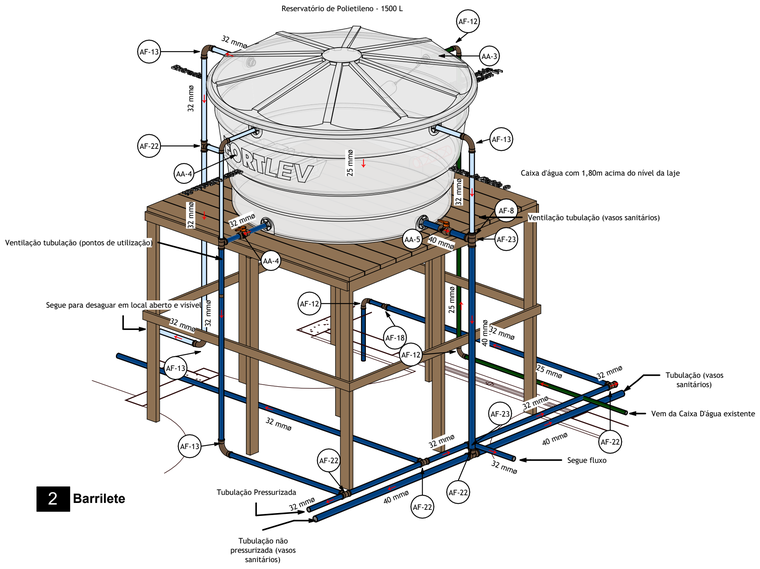

2 **Barrilete**

Água fria - Tabela de Conexões e Acessórios Barrilete

Código	Descrição do Material	Quantidade
AA-3	PVC Marrom Soldável - Registro Esfera VS Compacto Soldável 25 mm	1
AA-4	PVC Marrom Soldável - Registro Esfera VS Compacto Soldável 32 mm	1
AA-8	Torneira Bóia 1"	1
AF-2	PVC Marrom Soldável - Adaptador Soldável com Anel para Caixa d'Água 25 mm	1
AF-3	PVC Marrom Soldável - Adaptador Soldável com Anel para Caixa d'Água 32 mm	4
AF-4	PVC Marrom Soldável - Adaptador Soldável com Anel para Caixa d'Água 40 mm	1
AF-7	PVC Marrom Soldável - Bucha de Redução Soldável Curta 32 x 25 mm	1
AF-8	PVC Marrom Soldável - Bucha de Redução Soldável Curta 40 x 32 mm	1
AF-12	PVC Marrom Soldável - Curva 90° Soldável 25 mm	3
AF-13	PVC Marrom Soldável - Curva 90° Soldável 32 mm	4
AF-18	PVC Marrom Soldável - Luva de Redução Soldável 32 x 25 mm	1
AF-22	PVC Marrom Soldável - Tê Soldável 32 mm	4
AF-23	PVC Marrom Soldável - Tê Soldável 40 mm	2

DETALHE DA MANEIRA CORRETA DE CORTAR O TUBO DE PVC

1º PASSO: DEVE SER FEITO UM CORTE RETO 90° QUADRADO CONFORME A IMAGEM, APÓS O CORTE REMOVER TODAS AS REBARBAS DE DENTRO E FORA DO TUBO.

2º PASSO: CHANFRAR A BORDA DO TUBO EM ÂNGULO DE 10° E 15° (GRAUS0, SEMELHANTE A IMAGEM ABAIXO.





LEGENDAS TUBULAÇÃO

- TUBULAÇÃO PVC MARROM - ÁGUA FRIA
- TUBULAÇÃO CPVC BRANCO - ÁGUA QUENTE
- TUBULAÇÃO PVC MARROM - EXTRAVASOR/LIMPEZA E VENTILAÇÃO
- TUBULAÇÃO PVC MARROM - ALIMENTAÇÃO

LEGENDAS

- ØDiâmetro — DIÂMETRO DA TUBULAÇÃO
- 1% — INCLINAÇÃO DA TUBULAÇÃO
- ØDiâmetro — DIÂMETRO E SENTIDO FLUXO
- Coluna ØDiâmetro — NOME E NÚMERO DA COLUNA
- ØDiâmetro — DIÂMETRO DA COLUNA
- Nº Prumada Ø100 — TUBULAÇÃO OU PEÇA
- BITOLA DA TUBULAÇÃO OU PEÇA
- INDICAÇÃO DA PRESENÇA DE FURO NA LAJE

ABREVIAÇÕES

AL - ALIMENTAÇÃO / ENTRADA DE ÁGUA
AF - COLUNA ÁGUA FRIA POTÁVEL
AQ - COLUNA ÁGUA QUENTE
RAQ - RECIRCULAÇÃO DE ÁGUA QUENTE
AC - COLUNA ÁGUA CISTERNA
CV - COLUNA DE VENTILAÇÃO
RAP - RECALQUE ÁGUA POTÁVEL
RAC - RECALQUE ÁGUA CISTERNA
TP - TUBO DE QUEDA PLUVIAL
TQ - TUBO DE QUEDA ESGOTO
CG - CAIXA DE GORDURA
LV - LAVATÓRIO
RL - RALO LINEAR
VR - VÁLVULA DE RETENÇÃO

Processo para solda fria (cola):

Após todo processo de chanfro e corte das tubulações serem executadas, passe a SOLUÇÃO PREPARADORA em volta da ponta do tubo (sempre observando a dimensão da bolsa que receberá esta ponta do tubo), na seguinte sequência: conexão, tubo e conexão.

Após aplicado a SOLUÇÃO PREPARADORA seguindo esse passo a passo, deverá aplicar o ADESIVO PLÁSTICO DE PVC na sequência: tubo, conexão, tubo.

Faça o encaixe entre o tubo e a conexão e, após isso, poderá girar o tubo em ¼ de volta, caso seja possível, para livrar de todo ar contido na região.

Segure por aproximadamente 30 segundos.

Haverá sobra de adesivo, limpe o excesso com cuidado e pano limpo.

Espere o tempo de cura do adesivo (variável conforme marca utilizada).

Quadro de Revisões

Revisão	Alterações	Data
R00	Emissão Inicial	agosto/2026
R01	Correção visual	agosto/2026
R02	Correção construtiva	agosto/2026

Cliente
Município de Cocal do Sul
CNPJ: 95.778.056/0001-88

Responsável Técnico
Matheus H. Gonçalves dos Santos
CREA-GO: 1018477438

Data
agosto/2026

Endereço
R. José Dajori, nº 821 - Jardim Elizabeth, Cocal do Sul - SC, 88845-000

Assunto
Planta baixa cobertura e barrilete

Escala	Modelagem	Detalhamento	Folha
1 : 50	Matheus	Matheus	02/12

Código-Disciplina
MG_Cocal do Sul_AF_

Água Fria

A1

Água fria - Tabela de Conexões e Acessórios 3D HID - Bancada...

Código	Descrição do Material	Quantidade
AA-6	Registro de Gaveta Metálico 3/4"	1
AF-1	PVC Branco Roscável - Plug Roscável 1/2"	1
AF-5	PVC Marrom Soldável - Adaptador Soldável Curto com Bolsa e Rosca para Registro 25 mm x 3/4"	2
AF-12	PVC Marrom Soldável - Curva 90º Soldável 25 mm	2
AF-17	PVC Marrom Soldável - Joelho 90º Soldável com Bucha de Latão 25 mm x 1/2"	1
AF-20	PVC Marrom Soldável - Tê de Redução Soldável 32 x 25 mm	1
AF-21	PVC Marrom Soldável - Tê Soldável 25 mm	1
AF-24	PVC Marrom Soldável - Tê Soldável com Bucha de Latão na Bolsa Central 25 mm x 1/2"	1
EC-1	PVC Branco Roscável - Plug Roscável 1/2"	1

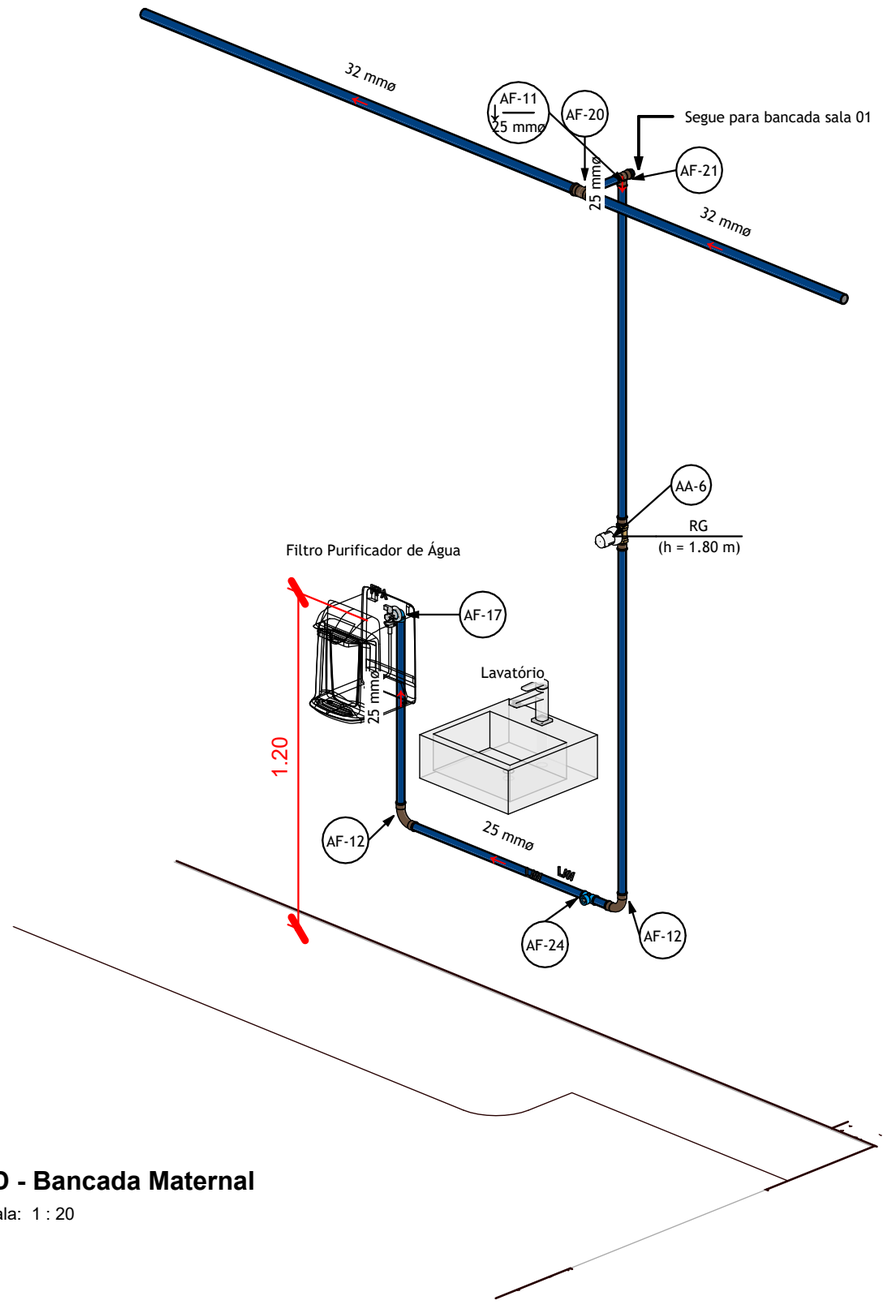

1 **HID - Bancada Maternal**
Escala: 1 : 20

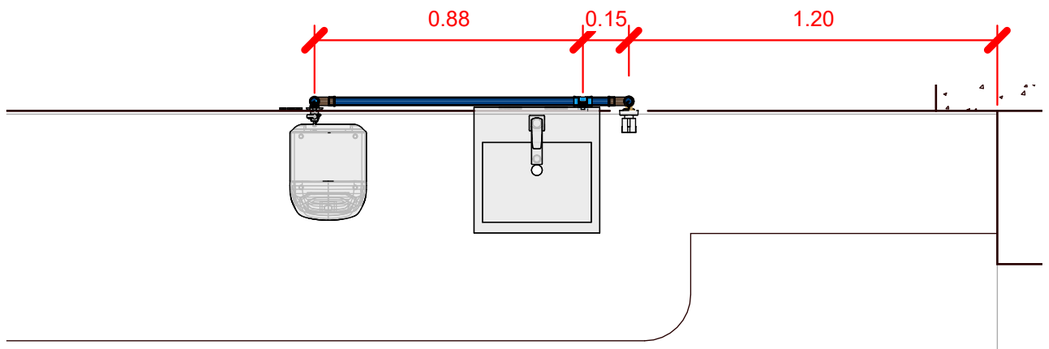

Bancada Maternal
5.65 m²

Quadro de Revisões

Revisão	Alterações	Data
R00	Emissão Inicial	agosto/2026
R01	Correção visual	agosto/2026
R02	Correção construtiva	agosto/2026

Cliente
Município de Cocal do Sul
CNPJ: 95.778.056/0001-88

Responsável Técnico
Matheus H. Gonçalves dos Santos
CREA-GO: 1018477438

Data
agosto/2026

Endereço
R. José Dajori, nº 821 - Jardim Elizabeth, Cocal do Sul - SC, 88845-000

Assunto
Detalhamento bancada maternal

Escala	Modelagem	Detalhamento	Folha
1 : 20	Matheus	Matheus	03/12

Código-Disciplina
MG_Cocal do Sul_AF_

Água Fria

A3

Água fria - Tabela de Conexões e Acessórios 3D HID - Bancada Sala 01

Código	Descrição do Material	Quantidade
AA-6	Registro de Gaveta Metálico 3/4"	1
AF-1	PVC Branco Roscável - Plug Roscável 1/2"	1
AF-5	PVC Marrom Soldável - Adaptador Soldável Curto com Bolsa e Rosca para Registro 25 mm x 3/4"	2
AF-12	PVC Marrom Soldável - Curva 90º Soldável 25 mm	2
AF-15	PVC Marrom Soldável - Joelho 90º Soldável 25 mm	1
AF-17	PVC Marrom Soldável - Joelho 90º Soldável com Bucha de Latão 25 mm x 1/2"	1
AF-24	PVC Marrom Soldável - Tê Soldável com Bucha de Latão na Bolsa Central 25 mm x 1/2"	1
EC-1	PVC Branco Roscável - Plug Roscável 1/2"	1

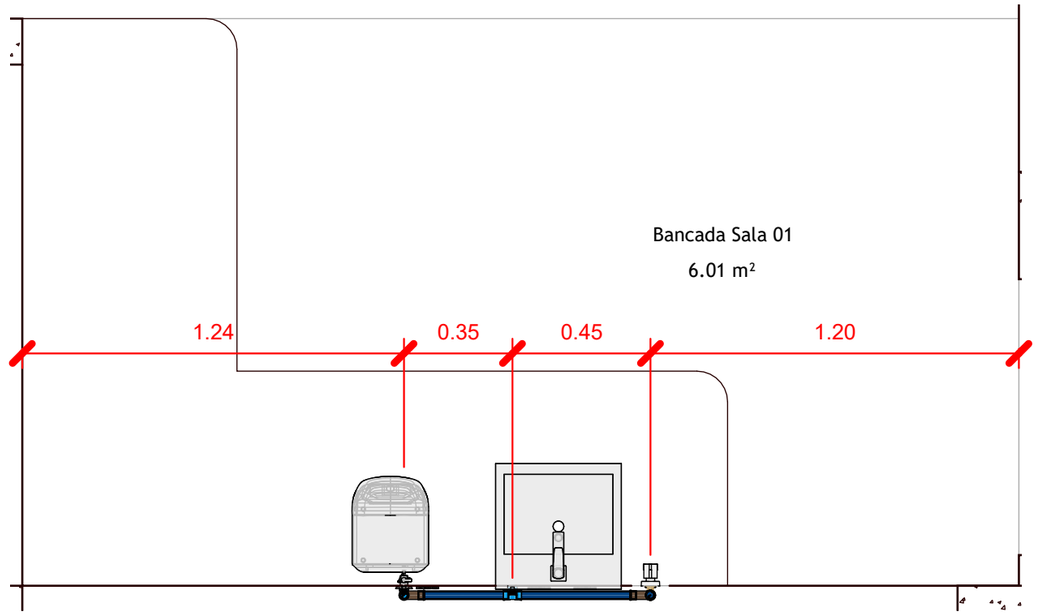

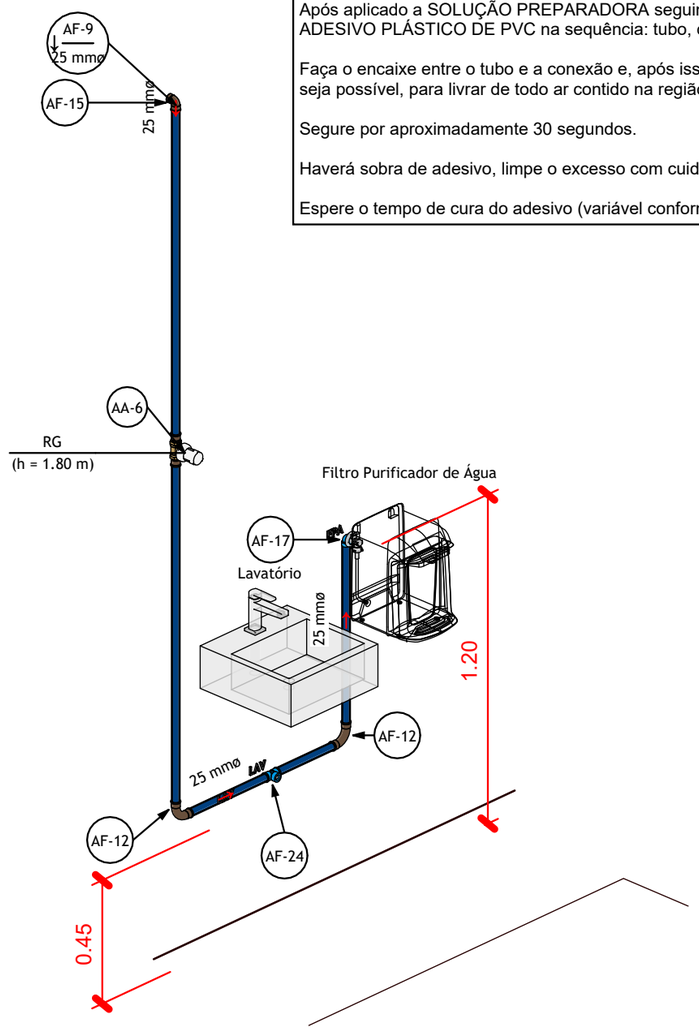

Processo para solda fria (cola):

Após todo processo de chanfro e corte das tubulações serem executadas, passe a SOLUÇÃO PREPARADORA em volta da ponta do tubo (sempre observando a dimensão da bolsa que receberá esta ponta do tubo), na seguinte sequência: conexão, tubo e conexão.

Após aplicado a SOLUÇÃO PREPARADORA seguindo esse passo a passo, deverá aplicar o ADESIVO PLÁSTICO DE PVC na sequência: tubo, conexão, tubo.

Faça o encaixe entre o tubo e a conexão e, após isso, poderá girar o tubo em ¼ de volta, caso seja possível, para livrar de todo ar contido na região.

Segure por aproximadamente 30 segundos.

Haverá sobra de adesivo, limpe o excesso com cuidado e pano limpo.

Espere o tempo de cura do adesivo (variável conforme marca utilizada).

1 **HID - Bancada Sala 01**
Escala: 1 : 20

A3

Quadro de Revisões

Revisão	Alterações	Data
R00	Emissão Inicial	agosto/2026
R01	Correção visual	agosto/2026
R02	Correção construtiva	agosto/2026

Cliente
Município de Cocal do Sul
CNPJ: 95.778.056/0001-88

Responsável Técnico
Matheus H. Gonçalves dos Santos
CREA-GO: 1018477438

Data
agosto/2026

Endereço
R. José Dajori, nº 821 - Jardim Elizabeth, Cocal do Sul - SC, 88845-000

Assunto
Detalhamento bancada sala 01

Escala	Modelagem	Detalhamento	Folha
Como indicada	Matheus	Matheus	04/12

Código-Disciplina
MG_Cocal do Sul_AF_

Água Fria

Água fria - Tabela de Conexões e Acessórios 3D HID - Bancada Sala 02

Código	Descrição do Material	Quantidade
AA-6	Registro de Gaveta Metálico 3/4"	1
AF-1	PVC Branco Roscável - Plug Roscável 1/2"	1
AF-5	PVC Marrom Soldável - Adaptador Soldável Curto com Bolsa e Rosca para Registro 25 mm x 3/4"	2
AF-12	PVC Marrom Soldável - Curva 90° Soldável 25 mm	3
AF-17	PVC Marrom Soldável - Joelho 90° Soldável com Bucha de Latão 25 mm x 1/2"	1
AF-20	PVC Marrom Soldável - Tê de Redução Soldável 32 x 25 mm	1
AF-24	PVC Marrom Soldável - Tê Soldável com Bucha de Latão na Bolsa Central 25 mm x 1/2"	1
EC-1	PVC Branco Roscável - Plug Roscável 1/2"	1

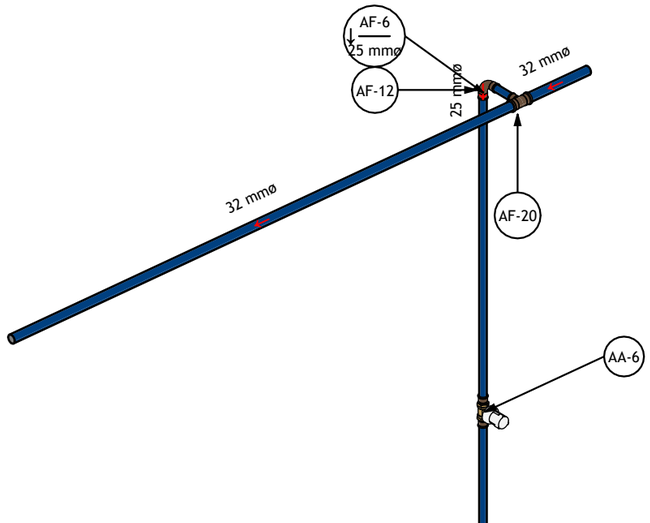

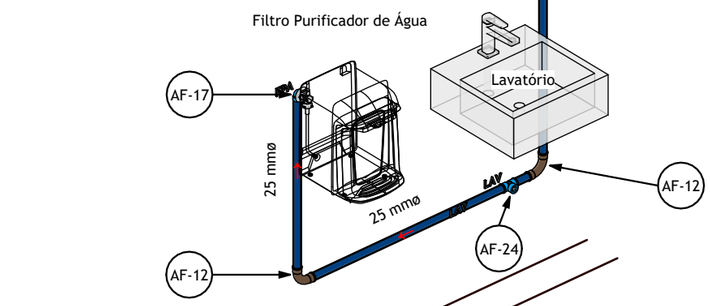

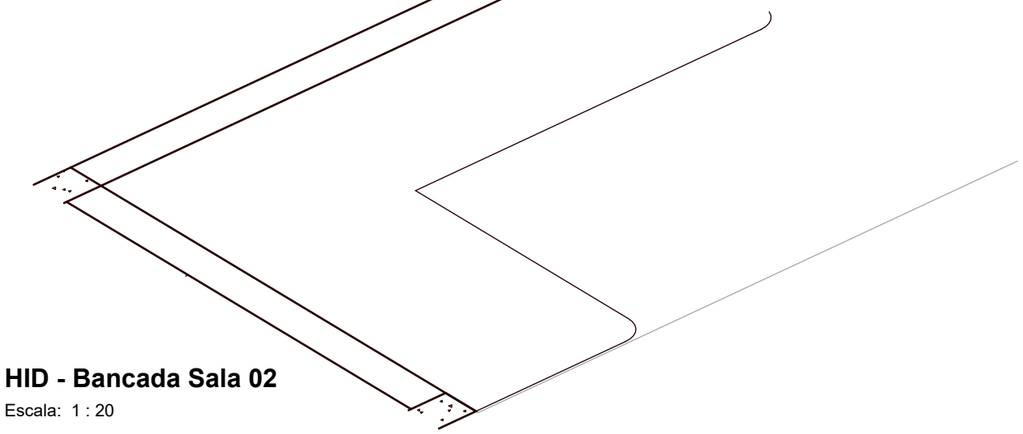

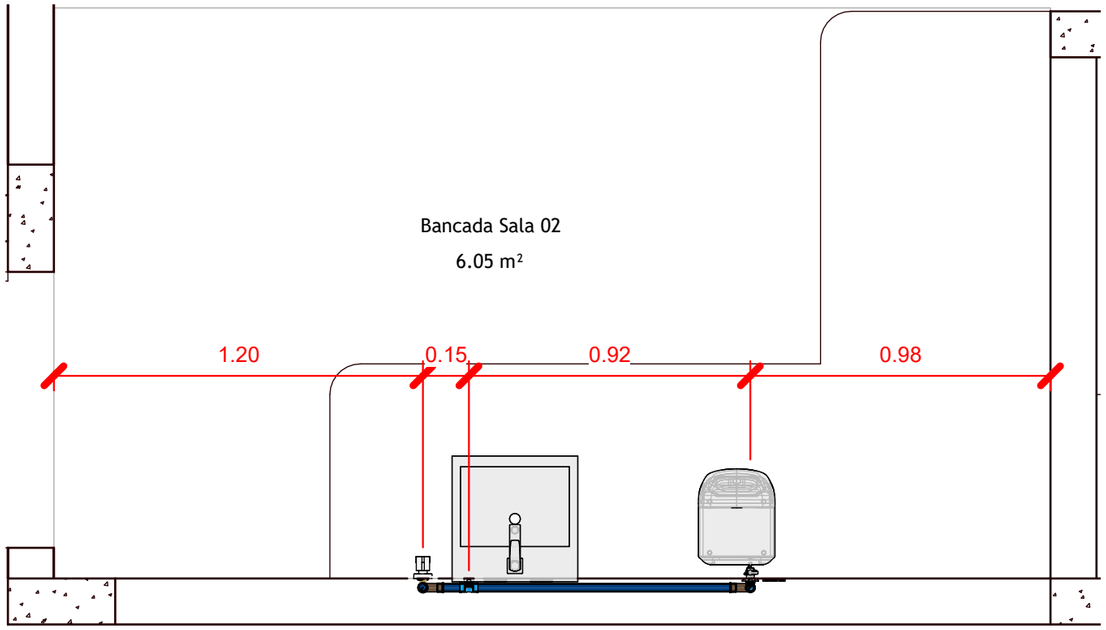

Quadro de Revisões

Revisão	Alterações	Data
R00	Emissão Inicial	agosto/2026
R01	Correção visual	agosto/2026
R02	Correção construtiva	agosto/2026

Cliente
Município de Cocal do Sul
CNPJ: 95.778.056/0001-88

Responsável Técnico
Matheus H. Gonçalves dos Santos
CREA-GO: 1018477438

Data
agosto/2026

Endereço
R. José Dajori, nº 821 - Jardim Elizabeth, Cocal do Sul - SC, 88845-000

Assunto
Detalhamento bancada sala 02

Escala	Modelagem	Detalhamento	Folha
1 : 20	Matheus	Matheus	05/12

Código-Disciplina
MG_Cocal do Sul_AF_

1 **HID - Bancada Sala 02**
Escala: 1 : 20

A3

Água Fria

Água fria - Tabela de Conexões e Acessórios 3D HID - Banheiro

Código	Descrição do Material	Quantidade
AA-6	Registro de Gaveta Metálico 3/4"	2
AA-7	Registro de Pressão Metálico 3/4"	2
AF-1	PVC Branco Roscável - Plug Roscável 1/2"	2
AF-5	PVC Marrom Soldável - Adaptador Soldável Curto com Bolsa e Rosca para Registro 25 mm x 3/4"	6
AF-10	PVC Marrom Soldável - Curva 45° Soldável 32 mm	1
AF-11	PVC Marrom Soldável - Curva 45° Soldável 40 mm	1
AF-12	PVC Marrom Soldável - Curva 90° Soldável 25 mm	10
AF-14	PVC Marrom Soldável - Curva 90° Soldável 40 mm	3
AF-17	PVC Marrom Soldável - Joelho 90° Soldável com Bucha de Latão 25 mm x 1/2"	3
AF-18	PVC Marrom Soldável - Luva de Redução Soldável 32 x 25 mm	2
AF-19	PVC Marrom Soldável - Luva Soldável e com Bucha de Latão 25 x 3/4"	2
AF-21	PVC Marrom Soldável - Tê Soldável 25 mm	1
AF-22	PVC Marrom Soldável - Tê Soldável 32 mm	1
AF-23	PVC Marrom Soldável - Tê Soldável 40 mm	2
AF-24	PVC Marrom Soldável - Tê Soldável com Bucha de Latão na Bolsa Central 25 mm x 1/2"	3
EA-2	Esgoto - Anel de Vedação para Bacia Sanitária	3
EA-9	Tubo de Descida Para Válvula de Descarga	3
EA-10	Válvula de Descarga de Alta Pressão - 1.1/4" (40 mm)	3
EC-1	PVC Branco Roscável - Plug Roscável 1/2"	4
EC-18	PVC Marrom Soldável - Adaptador Soldável Curto com Bolsa e Rosca para Registro 40 mm x 1.1/4"	3

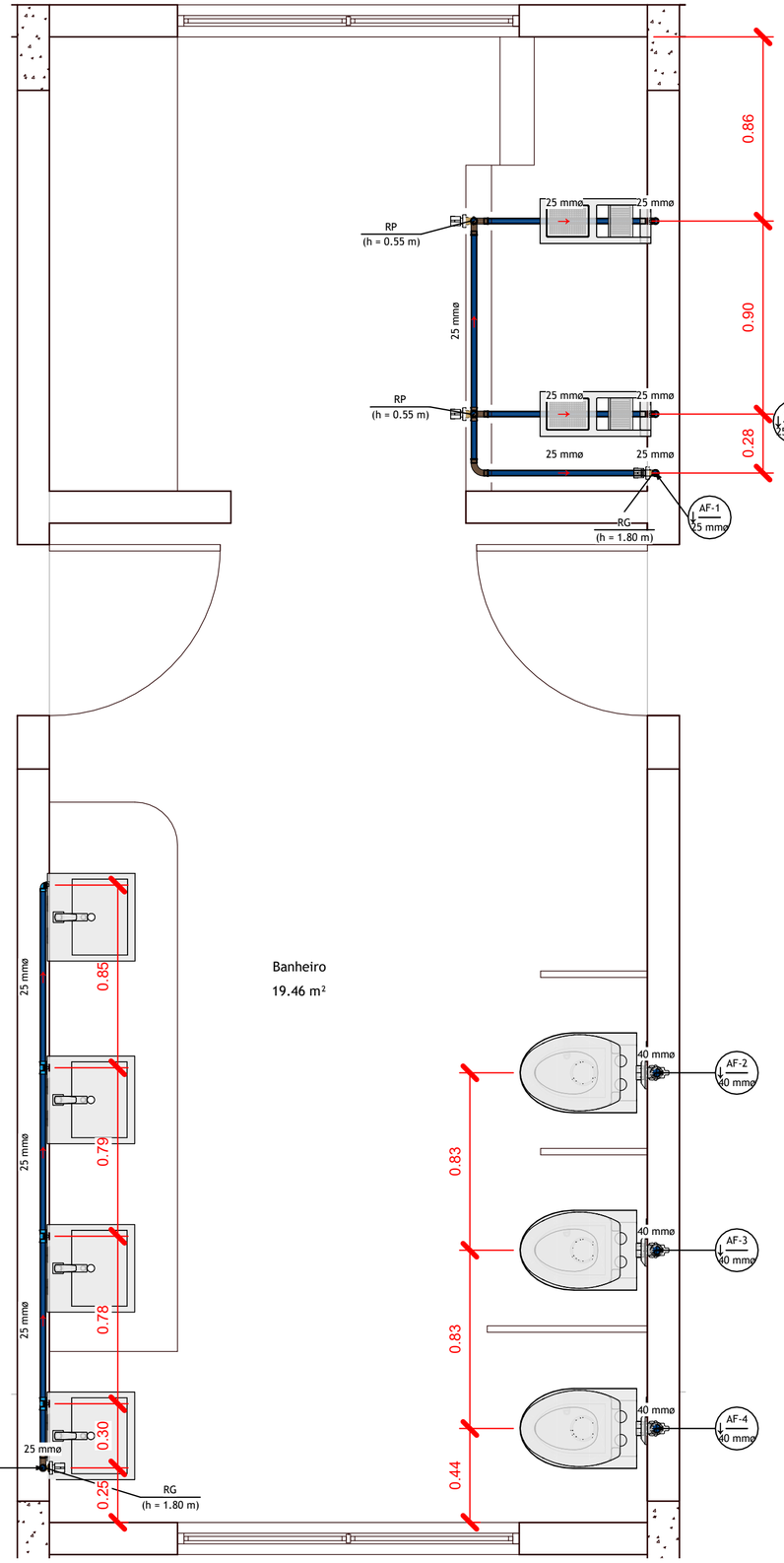

1 **HID - Banheiro**
Escala: 1 : 20

A2

DETALHE DA MANEIRA CORRETA DE CORTAR O TUBO DE PVC

1º PASSO: DEVE SER FEITO UM CORTE RETO 90° QUADRADO CONFORME A IMAGEM, APÓS O CORTE REMOVER TODAS AS REBARBAS DE DENTRO E FORA DO TUBO.

2º PASSO: CHANFRAR A BORDA DO TUBO EM ÂNGULO DE 10° E 15° (GRAUS0, SEMELHANTE A IMAGEM ABAIXO.





Quadro de Revisões

Revisão	Alterações	Data
R00	Emissão Inicial	agosto/2026
R01	Correção visual	agosto/2026
R02	Correção construtiva	agosto/2026

Cliente
Município de Cocal do Sul
CNPJ: 95.778.056/0001-88

Responsável Técnico
Matheus H. Gonçalves dos Santos
CREA-GO: 1018477438

Data
agosto/2026

Endereço
R. José Dajori, nº 821 - Jardim Elizabeth, Cocal do Sul - SC, 88845-000

Assunto
Detalhamento banheiro

Escala
Como indicada

Modelagem
Matheus

Detalhamento
Matheus

Folha
06/12

Código-Disciplina
MG_Cocal do Sul_AF_

Água Fria

Água fria - Tabela de Conexões e Acessórios 3D HID - Banheiro PCD

Código	Descrição do Material	Quantidade
AA-6	Registro de Gaveta Metálico 3/4"	2
AA-7	Registro de Pressão Metálico 3/4"	1
AF-1	PVC Branco Roscável - Plug Roscável 1/2"	2
AF-5	PVC Marrom Soldável - Adaptador Soldável Curto com Bolsa e Rosca para Registro 25 mm x 3/4"	5
AF-7	PVC Marrom Soldável - Bucha de Redução Soldável Curta 32 x 25 mm	1
AF-10	PVC Marrom Soldável - Curva 45º Soldável 32 mm	2
AF-12	PVC Marrom Soldável - Curva 90º Soldável 25 mm	5
AF-14	PVC Marrom Soldável - Curva 90º Soldável 40 mm	1
AF-17	PVC Marrom Soldável - Joelho 90º Soldável com Bucha de Latão 25 mm x 1/2"	2
AF-18	PVC Marrom Soldável - Luva de Redução Soldável 32 x 25 mm	1
AF-19	PVC Marrom Soldável - Luva Soldável e com Bucha de Latão 25 x 3/4"	1
AF-22	PVC Marrom Soldável - Tê Soldável 32 mm	1
EA-2	Esgoto - Anel de Vedação para Bacia Sanitária	1
EA-9	Tubo de Descida Para Válvula de Descarga	1
EA-10	Válvula de Descarga de Alta Pressão - 1.1/4" (40 mm)	1
EC-18	PVC Marrom Soldável - Adaptador Soldável Curto com Bolsa e Rosca para Registro 40 mm x 1.1/4"	1

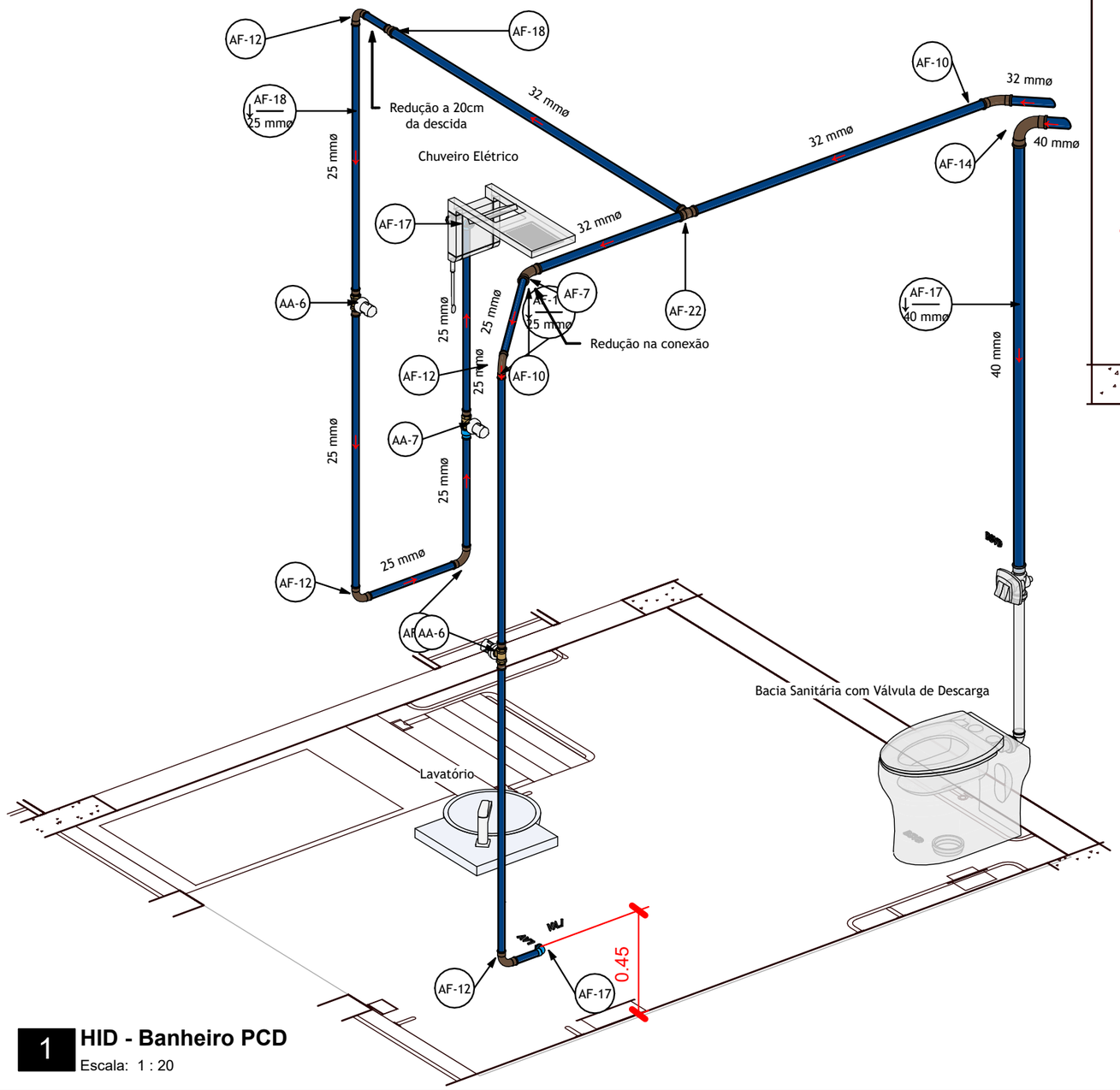

1 **HID - Banheiro PCD**
Escala: 1 : 20

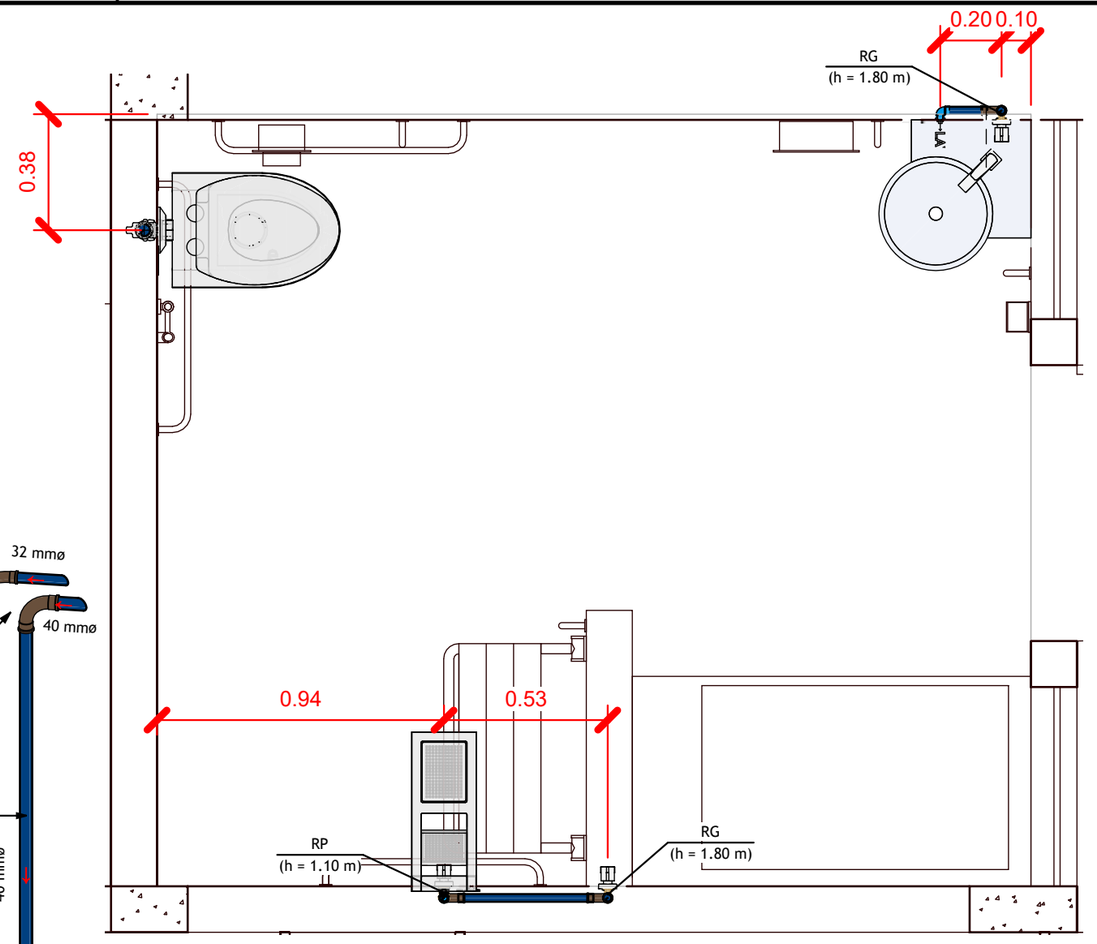

Quadro de Revisões

Revisão	Alterações	Data
R00	Emissão Inicial	agosto/2026
R01	Correção visual	agosto/2026
R02	Correção construtiva	agosto/2026

Cliente
Município de Cocal do Sul
CNPJ: 95.778.056/0001-88

Responsável Técnico
Matheus H. Gonçalves dos Santos
CREA-GO: 1018477438

Data
agosto/2026

Endereço
R. José Dajori, nº 821 - Jardim Elizabeth, Cocal do Sul - SC, 88845-000

Assunto
Detalhamento banheiro PCD

Escala	Modelagem	Detalhamento	Folha
1 : 20	Matheus	Matheus	07/12

Código-Disciplina
MG_Cocal do Sul_AF_

Água Fria

A3

Água fria - Tabela de Conexões e Acessórios 3D HID - Externo...

Código	Descrição do Material	Quantidade
AA-6	Registro de Gaveta Metálico 3/4"	1
AF-1	PVC Branco Roscável - Plug Roscável 1/2"	2
AF-5	PVC Marrom Soldável - Adaptador Soldável Curto com Bolsa e Rosca para Registro 25 mm x 3/4"	2
AF-7	PVC Marrom Soldável - Bucha de Redução Soldável Curta 32 x 25 mm	1
AF-12	PVC Marrom Soldável - Curva 90° Soldável 25 mm	1
AF-13	PVC Marrom Soldável - Curva 90° Soldável 32 mm	1
AF-17	PVC Marrom Soldável - Joelho 90° Soldável com Bucha de Latão 25 mm x 1/2"	1
AF-21	PVC Marrom Soldável - Tê Soldável 25 mm	1
AF-24	PVC Marrom Soldável - Tê Soldável com Bucha de Latão na Bolsa Central 25 mm x 1/2"	1

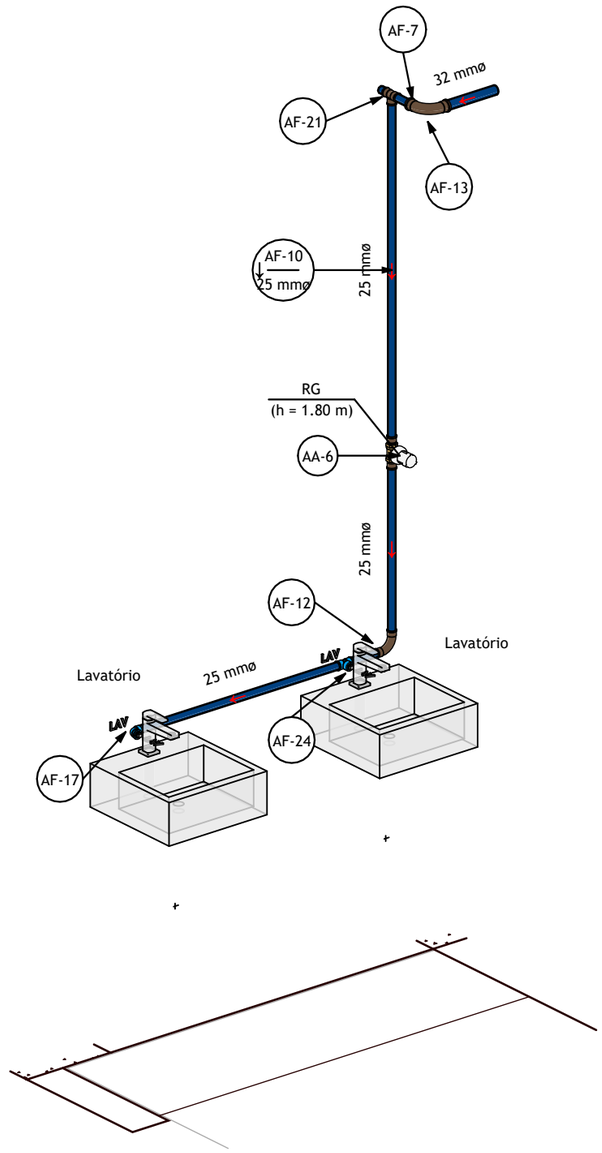

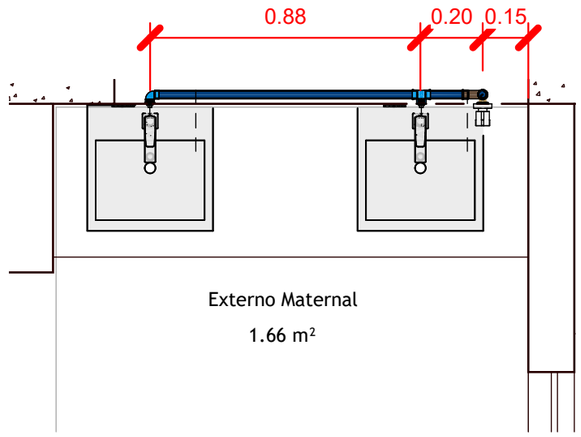

Quadro de Revisões

Revisão	Alterações	Data
R00	Emissão Inicial	agosto/2026
R01	Correção visual	agosto/2026
R02	Correção construtiva	agosto/2026

Cliente
Município de Cocal do Sul
CNPJ: 95.778.056/0001-88

Responsável Técnico
Matheus H. Gonçalves dos Santos
CREA-GO: 1018477438

Data
agosto/2026

Endereço
R. José Dajori, nº 821 - Jardim Elizabeth, Cocal do Sul - SC, 88845-000

Assunto
Detalhamento externo maternal

Escala	Modelagem	Detalhamento	Folha
1 : 20	Matheus	Matheus	08/12

Código-Disciplina
MG_Cocal do Sul_AF_

Água Fria

A3

1 **HID - Externo Maternal**
Escala: 1 : 20

Água fria - Tabela de Conexões e Acessórios 3D HID - Externo Sala 01

Código	Descrição do Material	Quantidade
AA-6	Registro de Gaveta Metálico 3/4"	1
AF-1	PVC Branco Roscável - Plug Roscável 1/2"	2
AF-5	PVC Marrom Soldável - Adaptador Soldável Curto com Bolsa e Rosca para Registro 25 mm x 3/4"	2
AF-12	PVC Marrom Soldável - Curva 90° Soldável 25 mm	1
AF-15	PVC Marrom Soldável - Joelho 90° Soldável 25 mm	1
AF-17	PVC Marrom Soldável - Joelho 90° Soldável com Bucha de Latão 25 mm x 1/2"	1
AF-24	PVC Marrom Soldável - Tê Soldável com Bucha de Latão na Bolsa Central 25 mm x 1/2"	1

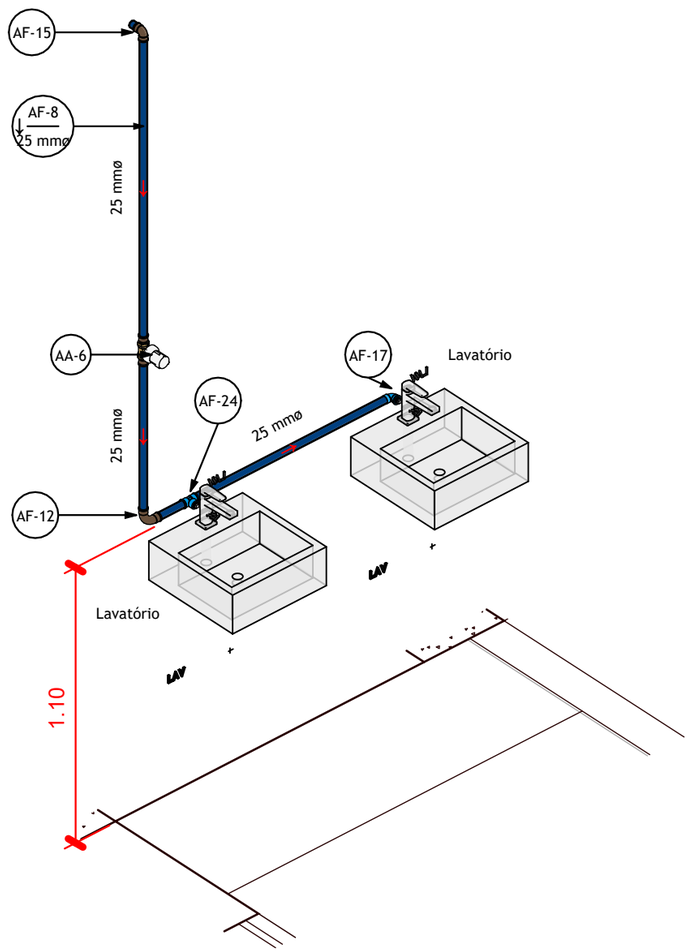

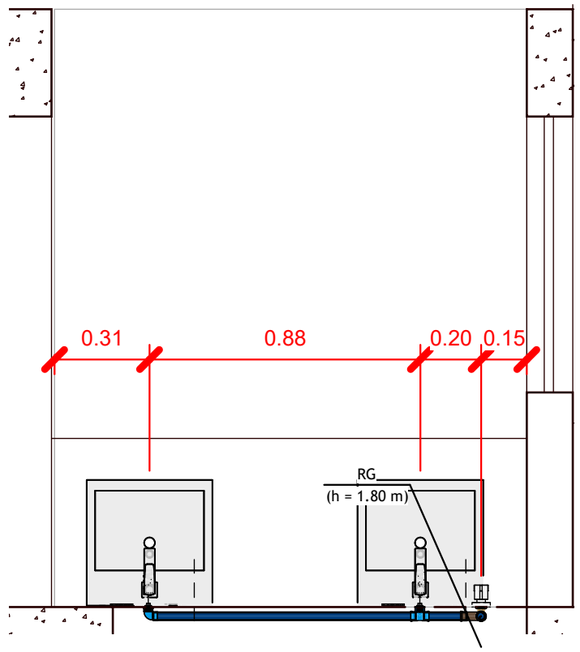

Quadro de Revisões

Revisão	Alterações	Data
R00	Emissão Inicial	agosto/2026
R01	Correção visual	agosto/2026
R02	Correção construtiva	agosto/2026

Cliente
Município de Cocal do Sul
CNPJ: 95.778.056/0001-88

Responsável Técnico
Matheus H. Gonçalves dos Santos
CREA-GO: 1018477438

Data
agosto/2026

Endereço
R. José Dajori, nº 821 - Jardim Elizabeth, Cocal do Sul - SC, 88845-000

Assunto
Detalhamento externo sala 01

Escala	Modelagem	Detalhamento	Folha
1 : 20	Matheus	Matheus	09/12

Código-Disciplina
MG_Cocal do Sul_AF_

Água Fria

A3

1 **HID - Externo Sala 01**
Escala: 1 : 20

Água fria - Tabela de Conexões e Acessórios 3D HID - Externo Sala 02

Código	Descrição do Material	Quantidade
AA-6	Registro de Gaveta Metálico 3/4"	1
AF-1	PVC Branco Roscável - Plug Roscável 1/2"	2
AF-5	PVC Marrom Soldável - Adaptador Soldável Curto com Bolsa e Rosca para Registro 25 mm x 3/4"	2
AF-7	PVC Marrom Soldável - Bucha de Redução Soldável Curta 32 x 25 mm	1
AF-9	PVC Marrom Soldável - Curva 45º Soldável 25 mm	1
AF-10	PVC Marrom Soldável - Curva 45º Soldável 32 mm	1
AF-12	PVC Marrom Soldável - Curva 90º Soldável 25 mm	4
AF-17	PVC Marrom Soldável - Joelho 90º Soldável com Bucha de Latão 25 mm x 1/2"	1
AF-24	PVC Marrom Soldável - Tê Soldável com Bucha de Latão na Bolsa Central 25 mm x 1/2"	1

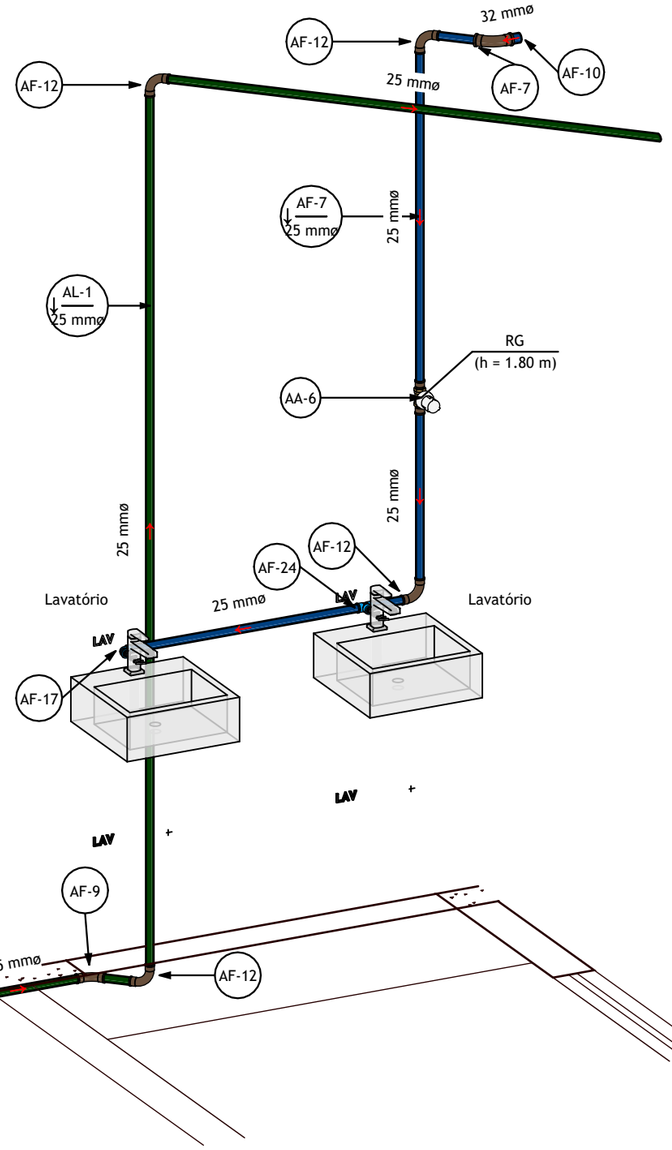

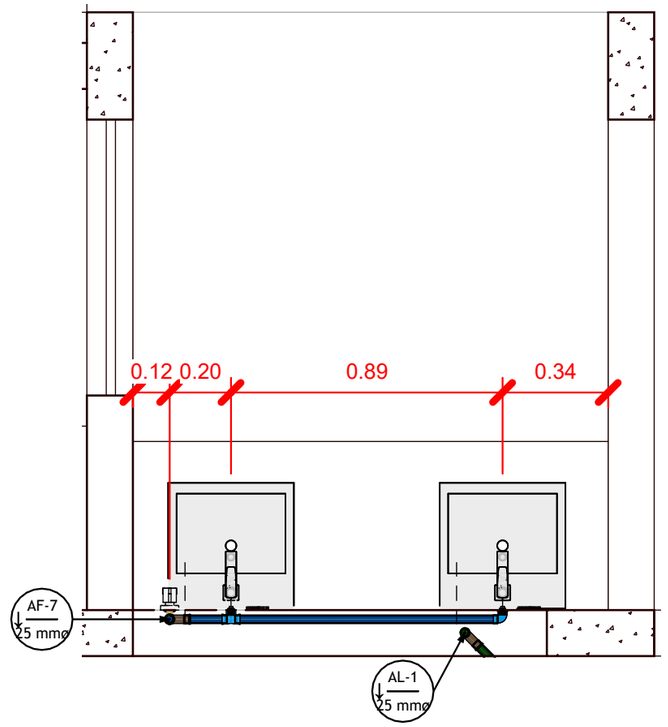

Quadro de Revisões

Revisão	Alterações	Data
R00	Emissão Inicial	agosto/2026
R01	Correção visual	agosto/2026
R02	Correção construtiva	agosto/2026

Cliente
Município de Cocal do Sul
CNPJ: 95.778.056/0001-88

Responsável Técnico
Matheus H. Gonçalves dos Santos
CREA-GO: 1018477438

Data
agosto/2026

Endereço
R. José Dajori, nº 821 - Jardim Elizabeth, Cocal do Sul - SC, 88845-000

Assunto
Detalhamento externo sala 02

Escala	Modelagem	Detalhamento	Folha
1 : 20	Matheus	Matheus	10/12

Código-Disciplina
MG_Cocal do Sul_AF_

Água Fria

A3

1 **HID - Externo Sala 2**
Escala: 1 : 20

Água fria - Tabela de Conexões e Acessórios 3D HID - Fraldário

Código	Descrição do Material	Quantidade
AA-6	Registro de Gaveta Metálico 3/4"	2
AF-1	PVC Branco Roscável - Plug Roscável 1/2"	1
AF-5	PVC Marrom Soldável - Adaptador Soldável Curto com Bolsa e Rosca para Registro 25 mm x 3/4"	4
AF-10	PVC Marrom Soldável - Curva 45° Soldável 32 mm	1
AF-11	PVC Marrom Soldável - Curva 45° Soldável 40 mm	1
AF-12	PVC Marrom Soldável - Curva 90° Soldável 25 mm	5
AF-16	PVC Marrom Soldável - Joelho 90° Soldável 40 mm	1
AF-17	PVC Marrom Soldável - Joelho 90° Soldável com Bucha de Latão 25 mm x 1/2"	2
AF-18	PVC Marrom Soldável - Luva de Redução Soldável 32 x 25 mm	1
AF-20	PVC Marrom Soldável - Tê de Redução Soldável 32 x 25 mm	2
AF-22	PVC Marrom Soldável - Tê Soldável 32 mm	1
AF-23	PVC Marrom Soldável - Tê Soldável 40 mm	1
EA-2	Esgoto - Anel de Vedação para Bacia Sanitária	1
EA-9	Tubo de Descida Para Válvula de Descarga	1
EA-10	Válvula de Descarga de Alta Pressão - 1.1/4" (40 mm)	1
EC-1	PVC Branco Roscável - Plug Roscável 1/2"	1
EC-18	PVC Marrom Soldável - Adaptador Soldável Curto com Bolsa e Rosca para Registro 40 mm x 1.1/4"	1

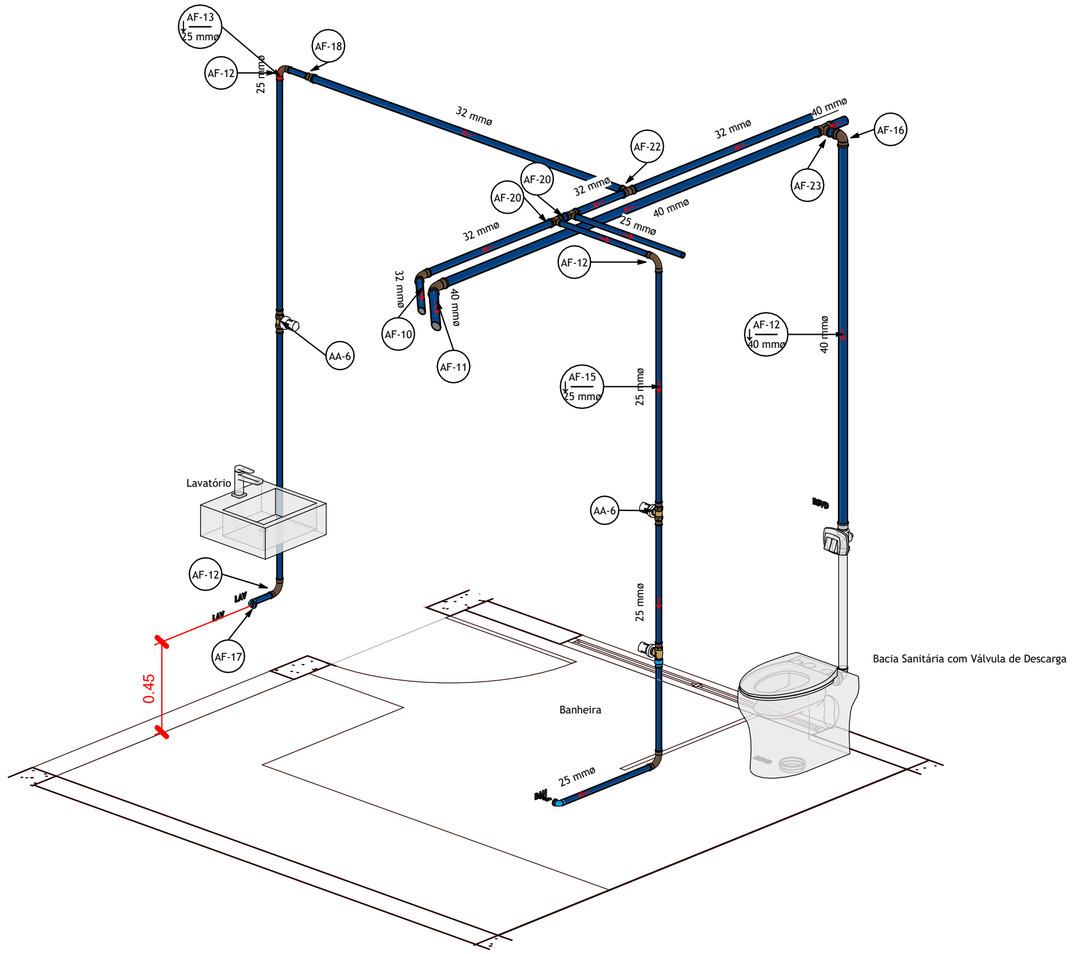

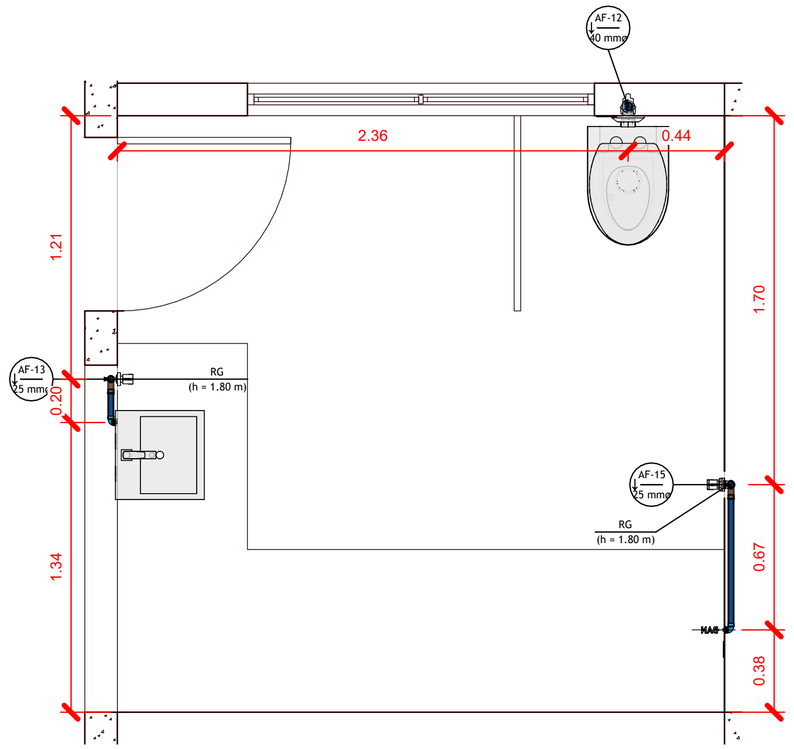

Quadro de Revisões

Revisão	Alterações	Data
R00	Emissão Inicial	agosto/2026
R01	Correção visual	agosto/2026
R02	Correção construtiva	agosto/2026

Cliente
Município de Cocal do Sul
CNPJ: 95.778.056/0001-88

Responsável Técnico
Matheus H. Gonçalves dos Santos
CREA-GO: 1018477438

Data
agosto/2026

Endereço
R. José Dajori, nº 821 - Jardim Elizabeth, Cocal do Sul - SC, 88845-000

Assunto
Detalhamento fraldário

Escala	Modelagem	Detalhamento	Folha
1 : 20	Matheus	Matheus	11/12

Código-Disciplina
MG_Cocal do Sul_AF_

Água Fria

A2

1 **HID - Fraldário**
Escala: 1 : 20

Água fria - Tabela de Conexões e Acessórios 3D HID - Lactário

Código	Descrição do Material	Quantidade
AA-6	Registro de Gaveta Metálico 3/4"	1
AF-5	PVC Marrom Soldável - Adaptador Soldável Curto com Bolsa e Rosca para Registro 25 mm x 3/4"	2
AF-12	PVC Marrom Soldável - Curva 90° Soldável 25 mm	2
AF-17	PVC Marrom Soldável - Joelho 90° Soldável com Bucha de Latão 25 mm x 1/2"	1
EC-1	PVC Branco Roscável - Plug Roscável 1/2"	1

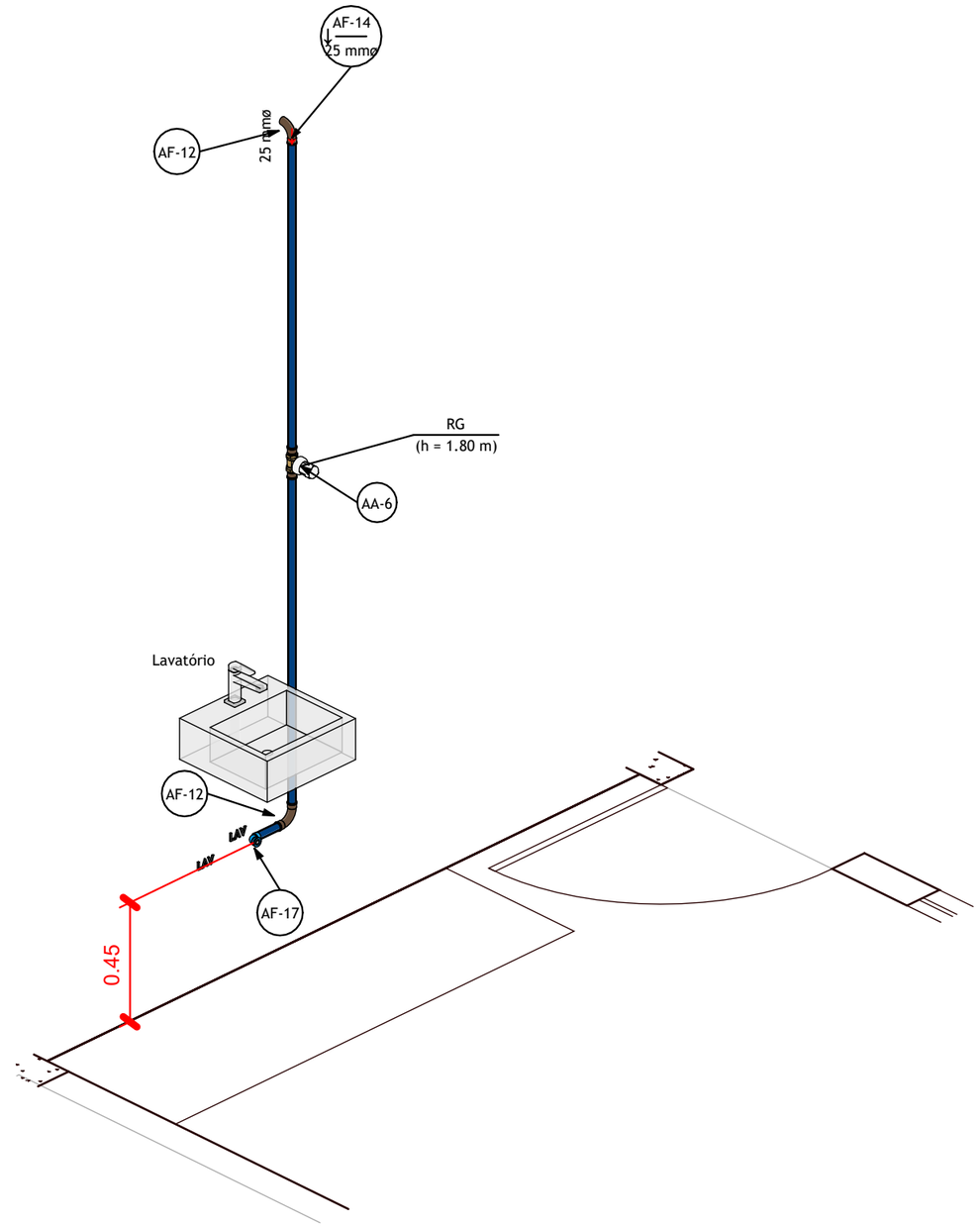

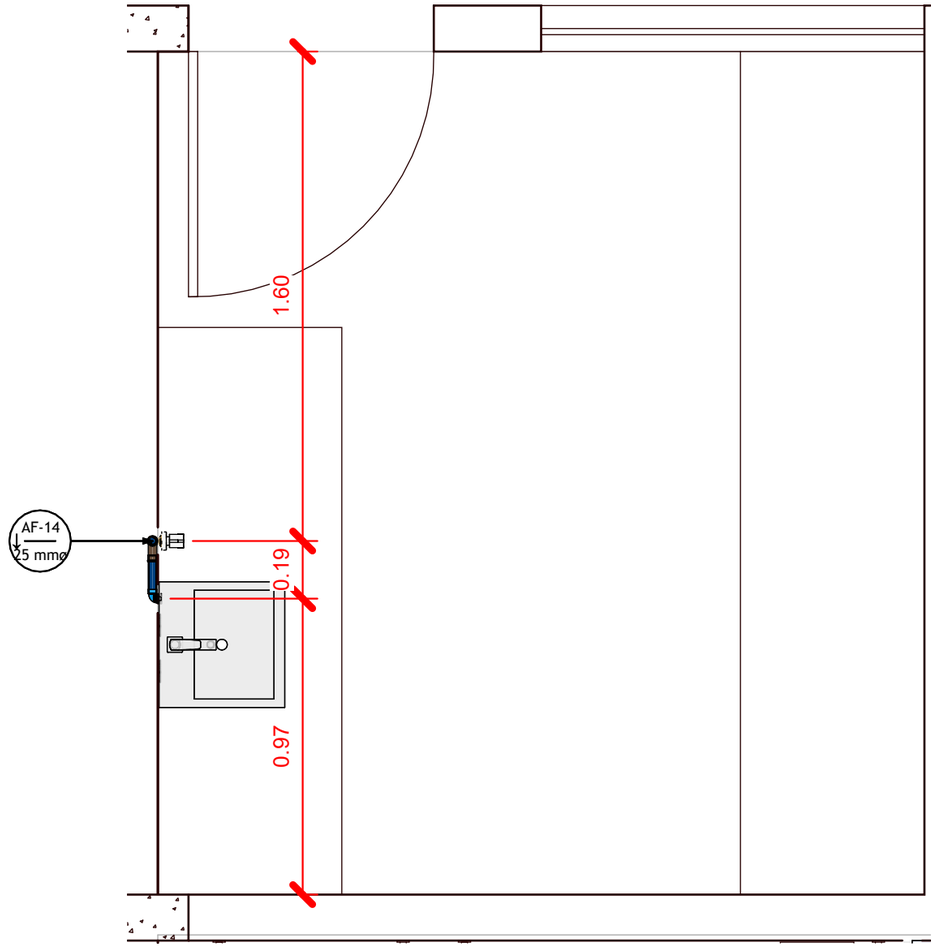

1 **HID - Lactário**
Escala: 1 : 20

A3

Quadro de Revisões

Revisão	Alterações	Data
R00	Emissão Inicial	agosto/2026
R01	Correção visual	agosto/2026
R02	Correção construtiva	agosto/2026

Cliente
Município de Cocal do Sul
CNPJ: 95.778.056/0001-88

Responsável Técnico
Matheus H. Gonçalves dos Santos
CREA-GO: 1018477438

Data
agosto/2026

Endereço
R. José Dajori, nº 821 - Jardim Elizabeth, Cocal do Sul - SC, 88845-000

Assunto
Detalhamento Lactário

Escala	Modelagem	Detalhamento	Folha
1 : 20	Matheus	Matheus	12/12

Código-Disciplina
MG_Cocal do Sul_AF_

Água Fria